VERITAS

# JEŹDZIEC

**OPIS URZĄDZENIA:**

Kompleksowe ćwiczenie wzmacniające mięśnie kończyn dolnych, ramion, obręczy barkowej oraz mięśnie grzbietu i mięśnie brzucha. Doskonale kształtuje sylwetkę oraz pomaga utrzymać prawidłową postawę ciała.

KONDYCJA

SPRAWNOŚĆ

SIŁA

**TYP:** siłowe
**POZIOM TRUDNOŚCI:** średnie
**PRZEZNACZENIE:** dla osób w wieku powyżej 14 lat i/lub 140 cm wzrostu
**MAX. OBCIĄŻENIE:** 120 kg
**SPOSÓB ĆWICZENIA:**
Usiądź na siedzisku, chwyć rękoma za uchwyty, podstaw stopy na podestach.
Przyciągnij uchwyty do brzucha jednoczenie prostując nogi, nie odchylając się zbytnio do tyłu.
Powoli wróć do pozycji wyjściowej.
**WYMIARY:**
Wysokość: 100 cm
Szerokość: 70 cm
Długość: 95 cm

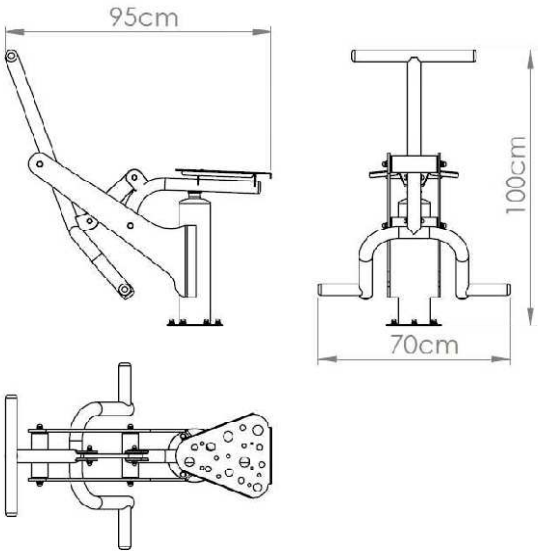


**STREFA UŻYTKOWANIA:** 370 cm x 395 cm
**WYS. SWOBODNEGO UPADKU:** 50 cm
**KONSTRUKCJA URZĄDZENIA:**
Konstrukcja nośna wykonana z rur stalowych o przekroju 88,9 mm i grubości ścianki 3,6 mm. Pozostałe elementy rurowe wykonane z rur stalowych 48,3 mm i grubości ścianki 3,2 mm.
Zakończenia rur zaślepione.
Stopnice i siedziska wykonane z blachy stalowej o grubości 3 mm.
Nakrętki kołpakowe ocynkowane zabezpieczone przed odkręcaniem, łożyska zamknięte bezobsługowe.
Urządzenie wyposażone w amortyzatory gumowe tłumiące uderzenia.
Wszystkie elementy metalowe poddane obróbce strumieniowo- ściernej a następnie malowane proszkowo podkładem cynkowym oraz farbą proszkową poliestrową odporną na warunki atmosferyczne i promienie UV.
Urządzenie przykręcane do kotwy stalowej zamontowanej na stałe w betonowych fundamentach.
Urządzenie zgodne z normą PN-EN 16630:2015-06.